Modell UFO
Artikel-Nummer 69600-00

www.ersatzteil-service.de

Pos.	Bezeichnung	Serie 0910 + 0911 Artikelnummer	Serie 0712 Artikelnummer
11	Schalter	n.m.l.	44000-06.803.74
18	Zylinderschraube	44000-00.100.38	44000-00.100.38
22	Spulenhalter	44000-06.802.32	44000-06.802.32
23	Schneidkopfunterteil	44000-06.802.08	
24	Druckfeder	44000-06.804.23	
25	Nachfüllmagazin	69423-00.701.00	
31	Feder für Schneidkopf		44000-06.804.39
32	Nachfüllmagazin		69425-00.701.00
33	Tippknopf		44000-06.980.25
34	Deckel Tippautomatik		44000-06.802.36

Nur die aufgeführten Ersatzteile sind lieferbar!

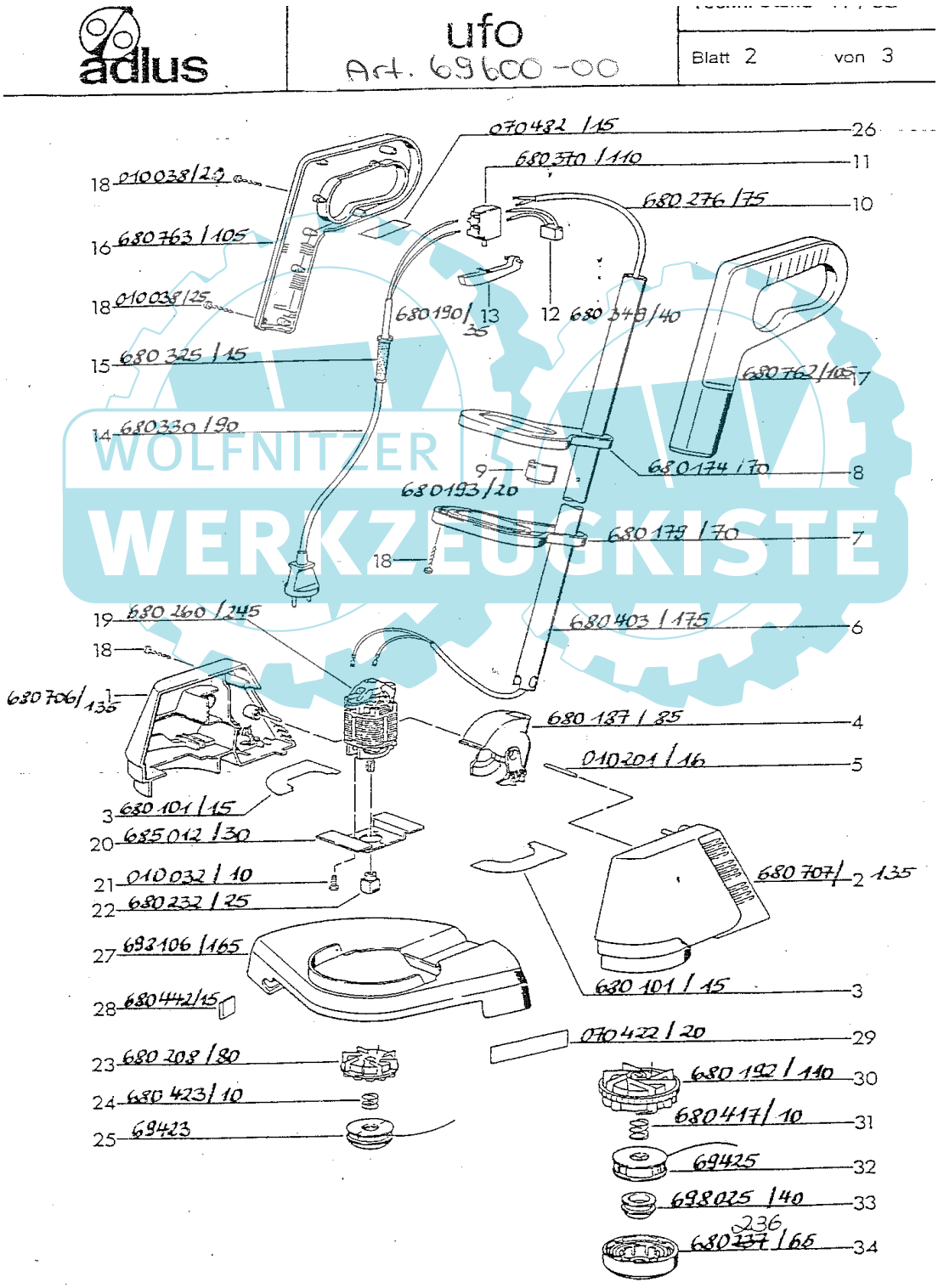

Ihr Ersatzteilspezialist im Internet